GLD0100T2C3

INTERRUTTORE SEZIONATORE PER APPLICAZIONI FOTOVOLTAICHE, ESECUZIONE COMANDO DIRETTO E BLOCCO PORTA, 100A 1000V DCPV-1

Denominazione del prodotto			Sezionatore
Tipo			GLD
Numero di poli		Nr.	2
Tipo di tensione di funzionamento			DC
Caratteristiche dei contatti			
Corrente convenzionale termica in aria libera Ith IEC		A	100
Tensione nominale di isolamento IEC/EN		V	1000
Corrente di impiego Ie			
DC21B			
	600V	A	100
	800V	A	100
	1000V	A	100
DCPV1			
	Corrente di impiego Ie 600V	A	100
	Corrente di impiego Ie 800V	A	100
DCPV1			
	600V	A	100
	800V	A	100
Caratteristiche meccaniche			
Posizione di montaggio			
	Normale		Piano verticale
	Ammessa		Qualsiasi
Fissaggio			A vite / guida DIN 35mm
Attacchi			
	tipo		M8 x 25
Coppia di serraggio terminali			
	min	Nm	15
	max	Nm	22
	min	Ibin	132
	max	Ibin	194
Sezione dei conduttori			
	IEC min	mm²	70
	IEC max	mm²	185
	AWG/kcmil min		00
	AWG/kcmil max		400
Condizioni ambientali			
Temperatura di impiego			
	min	°C	-25
	max	°C	+55
Temperatura di stoccaggio			
	min	°C	-40
	max	°C	+70
Altitudine massima		m	3000
Tolleranze e protezioni			

Le caratteristiche descritte in questo documento sono suscettibili in qualsiasi momento ad evoluzioni o modifiche. Le descrizioni, i dati tecnici e funzionali, i disegni e le istruzioni sul depliant sono da considerarsi solo come indicativi, e pertanto non possono avere nessun valore contrattuale.

Grado di inquinamento	3

Dimensioni

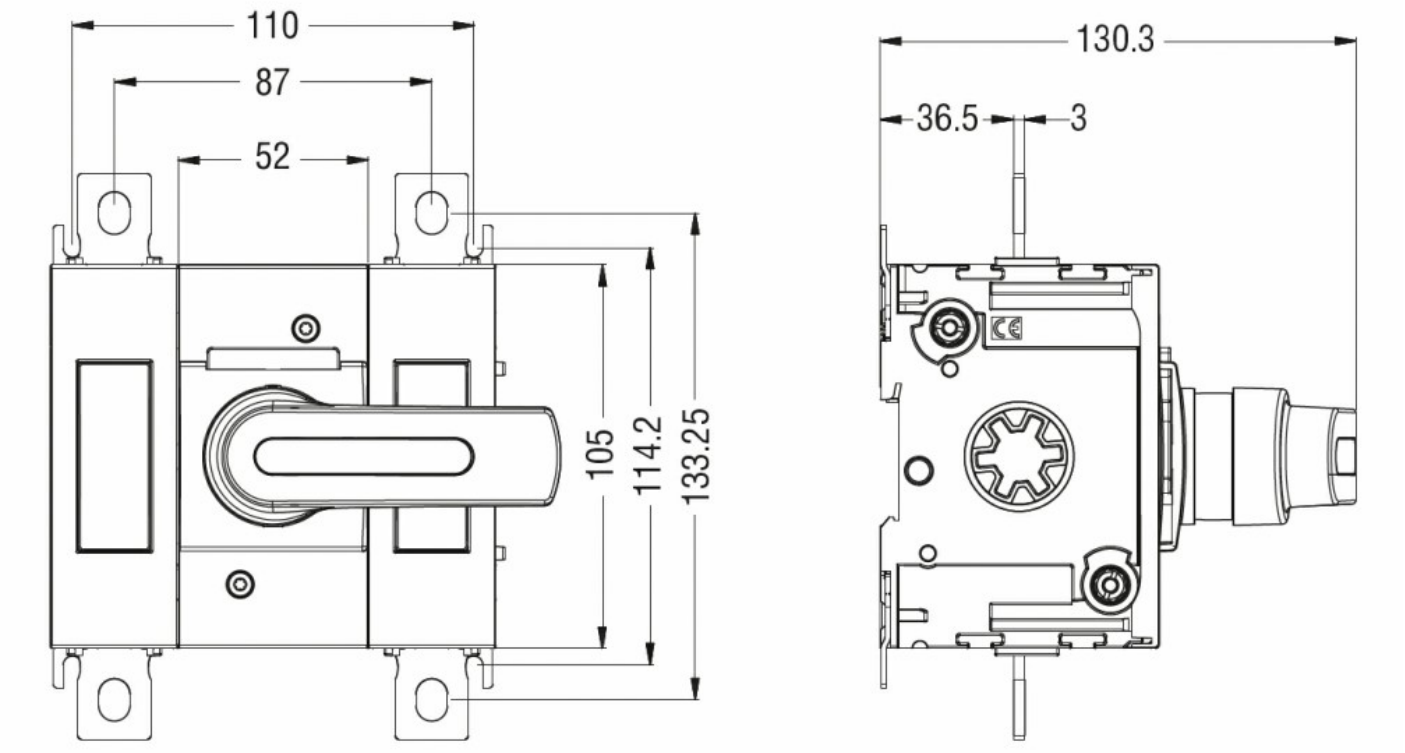

Schemi elettrici

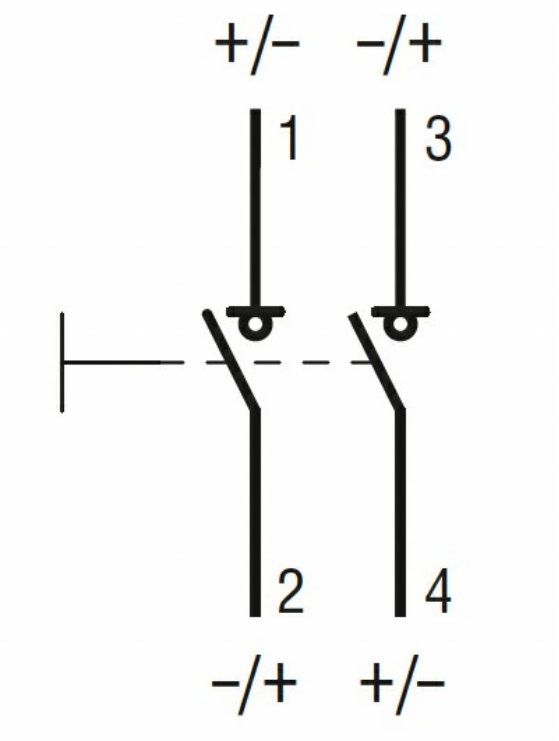

Omologazioni e conformità

Omologazioni

IEC/EN/BS 60947-1
IEC/EN/BS 60947-3
UL98B

Le caratteristiche descritte in questo documento sono suscettibili in qualsiasi momento ad evoluzioni o modifiche. Le descrizioni, i dati tecnici e funzionali, i disegni e le istruzioni sul depliant sono da considerarsi solo come indicativi, e pertanto non possono avere nessun valore contrattuale.

Certificazioni

CE

Classificazione ETIM

ETIM 8.0	EC000216 - Sezionatore

Le caratteristiche descritte in questo documento sono suscettibili in qualsiasi momento ad evoluzioni o modifiche. Le descrizioni, i dati tecnici e funzionali, i disegni e le istruzioni sul depliant sono da considerarsi solo come indicativi, e pertanto non possono avere nessun valore contrattuale.