7GN4020U

COMMUTATORE A CAMME SERIE 7GN, INVERTITORE DI MARCIA A 2 VELOCITA' PER MOTORI DAHLANDER DA 40A IN ESECUZIONE PER MONTAGGIO FRONTALE CON MANIGLIA NERA, MOSTRINA 65X65MM

Denominazione del prodotto			Commutatori a camme
Tipo			7GN40
Caratteristiche generali			
Schema			20 - Invertitore di marcia a 2 velocita' per motori dahlander
Numero di elementi			6
Esecuzione			U - Esecuzione per montaggio frontale con maniglia nera
Caratteristiche dei contatti			
Tensione nominale di isolamento			
	IEC/EN	V	690
	UL/CSA	V	600
Tensione nominale di tenuta ad impulso (Uimp)		kV	6
Corrente convenzionale termica in aria libera Ith			
	IEC/EN	A	40
	UL/CSA	A	50
Tensione di funzionamento nominale		V	480
Tensione nominale di tenuta a impulso		kV	4
Max. calibro fusibili per protezione da corto circuito In (gG)			
	10kA	A	40
	15kA	A	40
	25kA	A	40
	50kA	A	40
	63kA	A	40
Corrente nominale di breve durata Icw			
	1s	kA	1000
	60s	A	1000
Conducibilità			10/5 mA/V
Corrente di impiego Ie IEC/EN			
AC1/AC21A			
		A	40
AC15			
	110V	A	25
	220/230V	A	22
	380/400V	A	12
	660/690V	A	2
Potenza nominale di impiego in AC			
trifase AC-3			
	220/230V	kW	8
	380/440V	kW	15
	500/690V	kW	15
monofase AC-3			
	110V	kW	3
	220/230V	kW	6.5
	380/440V	kW	8
trifase AC23A			
	220/230V	kW	8
	380/440V	kW	18.5
	500/690V	kW	22

Le caratteristiche descritte in questo documento sono suscettibili in qualsiasi momento ad evoluzioni o modifiche. Le descrizioni, i dati tecnici e funzionali, i disegni e le istruzioni sul depliant sono da considerarsi solo come indicativi, e pertanto non possono avere nessun valore contrattuale.

	monofase AC23A			
		110V	kW	3
		220/230V	kW	6
		380/440V	kW	11
Corrente nominale di impiego in DC				
	DC21A			
		48V	A	40
		60V	A	40
		110V	A	6
		220V	A	0.9
	DC23A (poli in serie)			
		24V	A	40 (1)
		48V	A	40 (2)
		60V	A	40 (3)
		110V	A	20 (3)
		220V	A	12 (4)
	DC13			
		24V	A	40
		48V	A	32
		60V	A	16
		110V	A	3
Potenza dissipata			W	2.0
Caratteristiche meccaniche				
Attacchi vite				M4
Coppia di serraggio terminali max			Nm	1.2
Sezione dei conduttori				
	AWG - Cavo rigido			
		min	AWG	16
		max	AWG	8
	AWG - Cavo flessibile			
		min	AWG	16
		max	AWG	10
	Sezione dei conduttori (IEC) - Cavo flessibile			
		min	mm²	1.5
		max	mm²	6
	Sezione dei conduttori (IEC) - Cavo rigido			
		min	mm²	1.5
		max	mm²	10
Durata meccanica			cycles	$5x10^6$
Dati tecnici UL				
Interruttori per motori a comando diretto				
	Per motore trifase			
		120V	HP	5
		240V	HP	10
		480V	HP	20
		600V	HP	20
	Per motore monofase			
		120V	HP	2
		240V	HP	5
Condizioni ambientali				
Temperatura				
	Temperatura di impiego			
		min	°C	-25
		max	°C	+55

Le caratteristiche descritte in questo documento sono suscettibili in qualsiasi momento ad evoluzioni o modifiche. Le descrizioni, i dati tecnici e funzionali, i disegni e le istruzioni sul depliant sono da considerarsi solo come indicativi, e pertanto non possono avere nessun valore contrattuale.

Temperatura di stoccaggio			
	min	°C	-40
	max	°C	+70

Tolleranze e protezioni

Grado di protezione IP frontale	IP40
Grado di protezione Terminali	IP00

Dimensioni

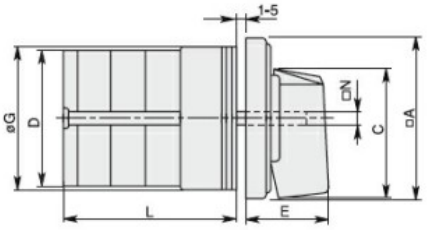

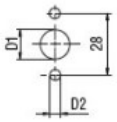

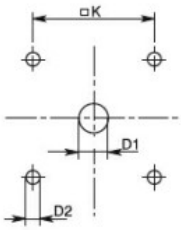

Standard drillings for 7GN125.
Drillings on request for 4 screws fixing (4V version).

Series	Dimensions									L Number of elements											
	□A	C	ØD	ØD1	ØD2	E	ØG	□K	□N	1	2	3	4	5	6	7	8	9	10	11	12
7GN12	48	39.5	39	12	5	26.5	38	36	6	36.1	45.8	55.5	65.2	74.9	84.6	94.3	104	113.7	123.4	133.1	142.8
7GN20	48	39.5	39	12	5	26.5	38	36	6	36.1	45.8	55.5	65.2	74.9	84.6	94.3	104	113.7	123.4	133.1	142.8
7GN25	48	39.5	43	12	5	26.5	38	36	6	40.5	54.1	67.7	81.3	94.9	108.5	122.1	135.7	147.3	162.9	176.5	190.1
7GN32	65	53	58	14	5	34.5	58.5	48	7	46.5	61.6	76.7	91.8	106.9	122	137.1	152.2	167.3	182.4	197.5	212.6
7GN40	65	53	58	14	5	34.5	58.5	48	7	46.5	61.6	76.7	91.8	106.9	122	137.1	152.2	167.3	182.4	197.5	212.6
7GN63	65	53	62	14	5	34.5	58.5	48	7	50.3	68.4	86.5	104.6	122.7	140.8	158.9	177	195.1	213.2	231.3	249.4
7GN125	90	70.5	86	16	6	41.5	84	68	9	67.3	96.4	125.5	154.6	183.7	220.3	249.4	278.5	307.6	336.7	365.8	394.9

Schemi elettrici

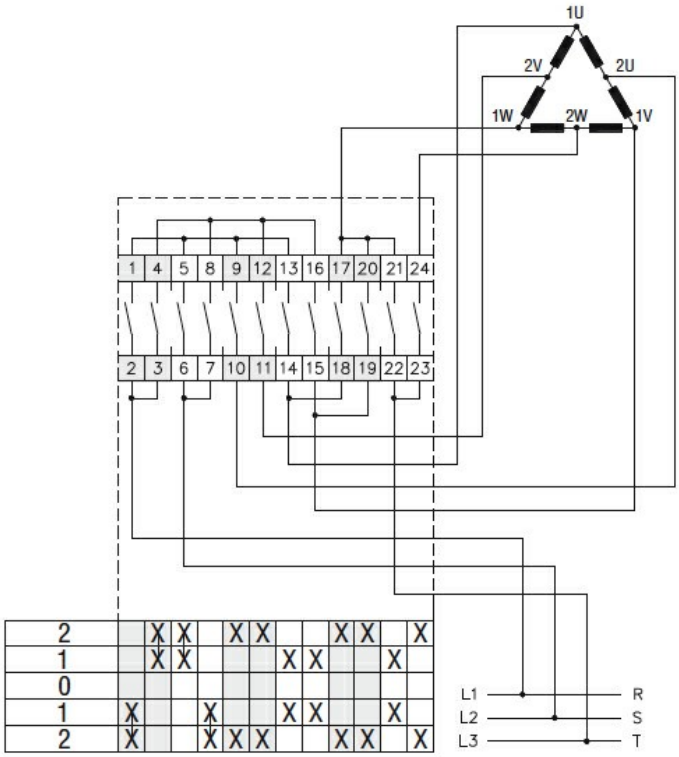

Omologazioni e conformità

Conformità

CSA C22.2 n° 14
IEC/EN/BS 60947-1
IEC/EN/BS 60947-3

Le caratteristiche descritte in questo documento sono suscettibili in qualsiasi momento ad evoluzioni o modifiche. Le descrizioni, i dati tecnici e funzionali, i disegni e le istruzioni sul depliant sono da considerarsi solo come indicativi, e pertanto non possono avere nessun valore contrattuale.

	IEC/EN/BS 60947-5-1
	UL60947-4-1
Omologazioni	
	cCSAus
	EAC
	UL

Classificazione ETIM

ETIM 8.0	EC001029 - Selettore completo

Le caratteristiche descritte in questo documento sono suscettibili in qualsiasi momento ad evoluzioni o modifiche. Le descrizioni, i dati tecnici e funzionali, i disegni e le istruzioni sul depliant sono da considerarsi solo come indicativi, e pertanto non possono avere nessun valore contrattuale.