7GN2506U65

COMMUTATORE A CAMME SERIE 7GN, INTERRUTTORE 2 POLI DA 25A IN ESECUZIONE PER MONTAGGIO FRONTALE CON MANIGLIA GIALLO/ROSSA LUCCHETTABILE IN 0 E COPRITERMINALI, MOSTRINA 65X65MM

Denominazione del prodotto			Commutatori a camme
Tipo			7GN25
Caratteristiche generali			
Schema			06 - Interruttore 2 poli
Numero di elementi			1
Esecuzione			U65 - Esecuzione per montaggio frontale con maniglia giallo/rossa lucchettabile in 0 e copriterminali
Caratteristiche dei contatti			
Tensione nominale di isolamento			
	IEC/EN	V	690
	UL/CSA	V	600
Tensione nominale di tenuta ad impulso (Uimp)		kV	6
Corrente convenzionale termica in aria libera Ith			
	IEC/EN	A	25
	UL/CSA	A	30
Tensione di funzionamento nominale		V	480
Tensione nominale di tenuta a impulso		kV	4
Max. calibro fusibili per protezione da corto circuito In (gG)			
	10kA	A	25
	15kA	A	25
	25kA	A	25
Corrente nominale di breve durata Icw			
	1s	kA	400
Conducibilità			10/5 mA/V
Corrente di impiego Ie IEC/EN			
AC1/AC21A			
		A	25
AC15			
	110V	A	16
	220/230V	A	12
	380/400V	A	8
	660/690V	A	2
Potenza nominale di impiego in AC			
trifase AC-3			
	220/230V	kW	5.5
	380/440V	kW	7.5
	500/690V	kW	7.5
monofase AC-3			
	110V	kW	1.5
	220/230V	kW	3
	380/440V	kW	5.5
trifase AC23A			
	220/230V	kW	6.5
	380/440V	kW	11
	500/690V	kW	11
monofase AC23A			

Le caratteristiche descritte in questo documento sono suscettibili in qualsiasi momento ad evoluzioni o modifiche. Le descrizioni, i dati tecnici e funzionali, i disegni e le istruzioni sul depliant sono da considerarsi solo come indicativi, e pertanto non possono avere nessun valore contrattuale.

		110V	kW	1.5
		220/230V	kW	3.7
		380/440V	kW	5.5
Corrente nominale di impiego in DC				
	DC21A			
		48V	A	25
		60V	A	25
		110V	A	4
		220V	A	0.7
	DC23A (poli in serie)			
		24V	A	25 (1)
		48V	A	25 (2)
		60V	A	25 (3)
		110V	A	12 (3)
		220V	A	10 (4)
	DC13			
		24V	A	25
		48V	A	20
		60V	A	16
		110V	A	1.5
		220V	A	0.4
Potenza dissipata			W	1.1
Caratteristiche meccaniche				
Attacchi vite				M3.5
Coppia di serraggio terminali max			Nm	0.8
Sezione dei conduttori				
	AWG - Cavo rigido			
		min	AWG	20
		max	AWG	10
	AWG - Cavo flessibile			
		min	AWG	20
		max	AWG	12
	Sezione dei conduttori (IEC) - Cavo flessibile			
		min	mm²	0.5
		max	mm²	4
	Sezione dei conduttori (IEC) - Cavo rigido			
		min	mm²	0.5
		max	mm²	4
Durata meccanica			cycles	$5x10^6$
Dati tecnici UL				
Interruttori per motori a comando diretto				
	Per motore trifase			
		120V	HP	3
		240V	HP	5
		480V	HP	10
		600V	HP	15
	Per motore monofase			
		120V	HP	1.5
		240V	HP	3
Condizioni ambientali				
Temperatura				
	Temperatura di impiego			
		min	°C	-25
		max	°C	+55

Le caratteristiche descritte in questo documento sono suscettibili in qualsiasi momento ad evoluzioni o modifiche. Le descrizioni, i dati tecnici e funzionali, i disegni e le istruzioni sul depliant sono da considerarsi solo come indicativi, e pertanto non possono avere nessun valore contrattuale.

Temperatura di stoccaggio			
	min	°C	-40
	max	°C	+70

Tolleranze e protezioni

Grado di protezione IP frontale	IP40
Grado di protezione Terminali	IP00

Dimensioni

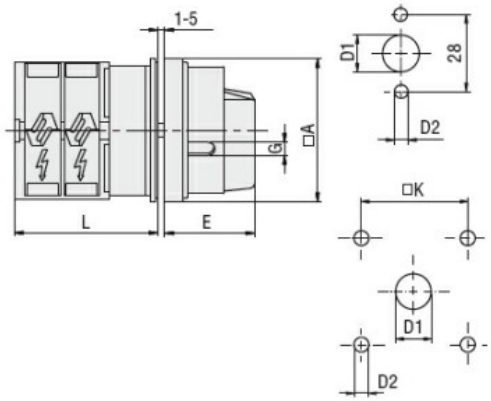

Standard drillings for 7GN125.
Drillings on request for 4 screws fixing (4V version).

Series	Dimensions						L			
	□A	D1	D2	E	G	□K	1	2	3	...12
7GN12	65	12	5	34.2	5	36	36.1	45.8	55.5	142.8
7GN20	65	12	5	34.2	5	36	36.1	45.8	55.5	142.8
7GN25	65	12	5	34.2	5	36	40.5	54.1	67.7	190.1
7GN32	65	14	5	38	6	48	46.5	61.6	76.7	212.6
7GN40	65	14	5	38	6	48	46.5	61.6	76.7	212.6
7GN63	65	14	5	38	6	48	50.3	68.4	86.5	249.4
7GN125	90	16	6	49	7	68	67.3	96.4	125.5	394.9

Schemi elettrici

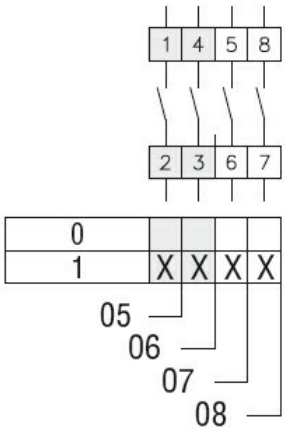

Omologazioni e conformità

Conformità	
	CSA C22.2 n° 14
	IEC/EN/BS 60947-1
	IEC/EN/BS 60947-3
	IEC/EN/BS 60947-5-1
	UL60947-4-1
Omologazioni	
	cCSAus
	EAC
	UL

Classificazione ETIM

ETIM 8.0	EC001029 - Selettore completo

Le caratteristiche descritte in questo documento sono suscettibili in qualsiasi momento ad evoluzioni o modifiche. Le descrizioni, i dati tecnici e funzionali, i disegni e le istruzioni sul depliant sono da considerarsi solo come indicativi, e pertanto non possono avere nessun valore contrattuale.