7GN1287O48

COMMUTATORE A CAMME SERIE 7GN, MULTIVIA 1-2-3-4 2 POLI DA 16A IN ESECUZIONE MODULARE PER MONTAGGIO SU GUIDA DIN CON MANIGLIA NERA, MOSTRINA 45X54MM

Denominazione del prodotto			Commutatori a camme
Tipo			7GN12
Caratteristiche generali			
Schema			87 - Multivia 1-2-3-4 2 poli
Numero di elementi			4
Esecuzione			O48 - Esecuzione modulare per montaggio su guida DIN con maniglia nera
Caratteristiche dei contatti			
Tensione nominale di isolamento			
	IEC/EN	V	690
	UL/CSA	V	600
Tensione nominale di tenuta ad impulso (Uimp)		kV	6
Corrente convenzionale termica in aria libera Ith			
	IEC/EN	A	16
	UL/CSA	A	15
Tensione di funzionamento nominale		V	480
Tensione nominale di tenuta a impulso		kV	4
Max. calibro fusibili per protezione da corto circuito In (gG)			
	10kA	A	16
	15kA	A	10
	25kA	A	10
Corrente nominale di breve durata Icw			
	1s	kA	200
Conducibilità			10/5 mA/V
Corrente di impiego Ie IEC/EN			
AC1/AC21A			
		A	16
AC15			
	110V	A	10
	220/230V	A	8
	380/400V	A	4
	660/690V	A	1.5
Potenza nominale di impiego in AC			
trifase AC-3			
	220/230V	kW	2.5
	380/440V	kW	4
	500/690V	kW	5.5
monofase AC-3			
	110V	kW	0.8
	220/230V	kW	1.5
	380/440V	kW	2.2
trifase AC23A			
	220/230V	kW	3
	380/440V	kW	5.5
	500/690V	kW	7.5
monofase AC23A			
	110V	kW	0.8
	220/230V	kW	1.7

Le caratteristiche descritte in questo documento sono suscettibili in qualsiasi momento ad evoluzioni o modifiche. Le descrizioni, i dati tecnici e funzionali, i disegni e le istruzioni sul depliant sono da considerarsi solo come indicativi, e pertanto non possono avere nessun valore contrattuale.

		380/440V	kW	3
Corrente nominale di impiego in DC				
	DC21A			
		48V	A	12
		60V	A	12
		110V	A	4
		220V	A	0.6
		440V	A	0.25
	DC23A (poli in serie)			
		24V	A	10 (1)
		48V	A	10 (2)
		60V	A	10 (3)
		110V	A	5 (3)
		220V	A	5 (4)
	DC13			
		24V	A	12
		48V	A	10
		60V	A	8
		110V	A	1
		220V	A	0.4
		440V	A	0.15
Potenza dissipata			W	0.8
Caratteristiche meccaniche				
Attacchi vite				M3
Coppia di serraggio terminali max			Nm	0.5
Sezione dei conduttori				
	AWG - Cavo rigido			
		min	AWG	20
		max	AWG	12
	AWG - Cavo flessibile			
		min	AWG	20
		max	AWG	14
	Sezione dei conduttori (IEC) - Cavo flessibile			
		min	mm²	0.5
		max	mm²	2.5
	Sezione dei conduttori (IEC) - Cavo rigido			
		min	mm²	0.5
		max	mm²	2.5
Durata meccanica			cycles	$3x10^6$
Dati tecnici UL				
Interruttori per motori a comando diretto				
	Per motore trifase			
		120V	HP	1.5
		240V	HP	3
	Per motore monofase			
		120V	HP	0.5
		240V	HP	1
Condizioni ambientali				
Temperatura				
	Temperatura di impiego			
		min	°C	-25
		max	°C	+55
	Temperatura di stoccaggio			
		min	°C	-40

Le caratteristiche descritte in questo documento sono suscettibili in qualsiasi momento ad evoluzioni o modifiche. Le descrizioni, i dati tecnici e funzionali, i disegni e le istruzioni sul depliant sono da considerarsi solo come indicativi, e pertanto non possono avere nessun valore contrattuale.

	max	°C	+70

Tolleranze e protezioni

Grado di protezione IP frontale	IP40
Grado di protezione Terminali	IP00

Dimensioni

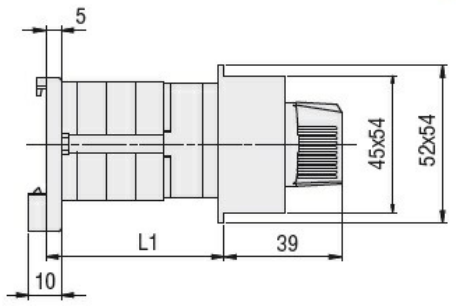

Series	L1		
	1	2	3
7GN12	38.1	47.8	57.5
7GN20	38.1	47.8	57.5
7GN25	42.5	56.1	69.7

Schemi elettrici

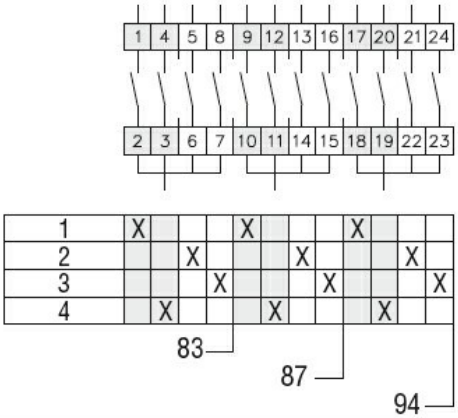

Omologazioni e conformità

Conformità	
	CSA C22.2 n° 14
	IEC/EN/BS 60947-1
	IEC/EN/BS 60947-3
	IEC/EN/BS 60947-5-1
	UL60947-4-1
Omologazioni	
	cCSAus
	EAC
	UL

Classificazione ETIM

ETIM 8.0	EC001029 - Selettore completo

Le caratteristiche descritte in questo documento sono suscettibili in qualsiasi momento ad evoluzioni o modifiche. Le descrizioni, i dati tecnici e funzionali, i disegni e le istruzioni sul depliant sono da considerarsi solo come indicativi, e pertanto non possono avere nessun valore contrattuale.