Dimensiuni

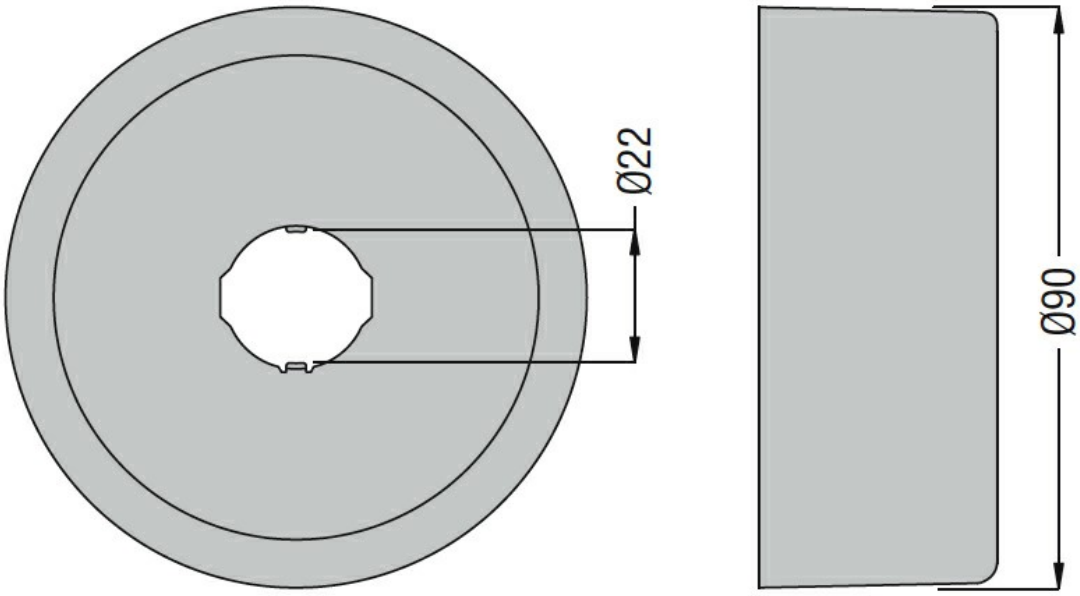

Caracteristicile descrise în acest document sunt supuse actualizărilor sau modificărilor în orice moment. Descrierile, informațiile tehnice și funcționale, ilustrațiile și instrucțiunile din această broșură sunt pur ilustrative și, prin urmare, nu sunt ob