11SN1

SINGLE-POLE ELECTRODE, 100MM/3,94”

Denumirea produsului			Sonde
Denumirea tipului de produs			SN1
Conexiuni			
Terminale Tip			Şurub
Secțiunea transversală a conductorului			
IEC			
	max	mm²	2.5
Conditii ambientale			
Temperatura			
Temperatura de Operare			
	max	°C	+60
Carcasa			
Greutate		g	50
Dimensiuni			

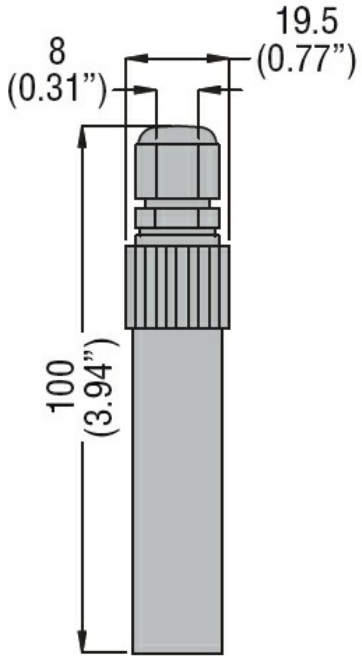

Certificari si conformitate	
Conformitate	
/	
Certificate	
EAC	
Clasificare ETIM	
ETIM 8.0	EC001447 - Releu de monitorizare a nivelului de umplere

Caracteristicile descrise în acest document sunt supuse actualizărilor sau modificărilor în orice moment. Descrierile, informațiile tehnice și funcționale, ilustrațiile și instrucțiunile din această broșură sunt pur ilustrative și, prin urmare, nu sunt ob