11B250L00110C110

CONTATTORE TRIPOLARE, CORRENTE DI IMPIEGO IE (AC3) = 265A, BOBINA IN AC/DC, DOTATO DI AUTORITENUTA MECCANICCA (G495), 110...125VAC/DC, AUTORITENUTA 110...125VDC

Caratteristiche dei contatti

Numero di poli		Nr.	3
Corrente di impiego Ie			
	AC-4 (400V)	A	115
Potenza nominale AC-3 (T≤55°C)			
	400V	kW	140
Potere di chiusura (valore efficace)		A	2750
Potere di apertura alla tensione			
	≤440V	A	2500
	500V	A	2250
	690V	A	2200

Dati tecnici UL

Tensione di funzionamento nominale AC (UL)		V	600

Dimensioni

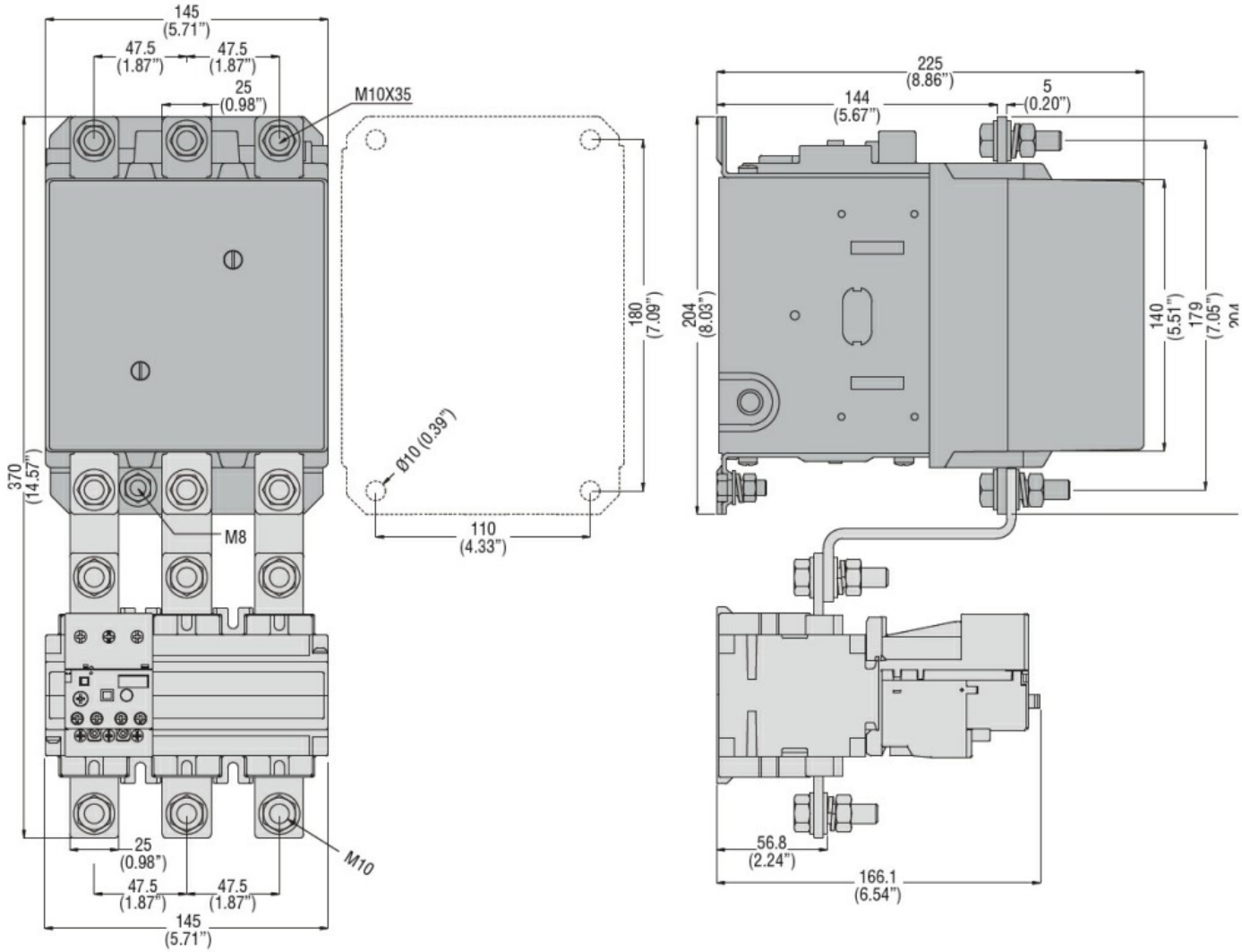

Schemi elettrici

Le caratteristiche descritte in questo documento sono suscettibili in qualsiasi momento ad evoluzioni o modifiche. Le descrizioni, i dati tecnici e funzionali, i disegni e le istruzioni sul depliant sono da considerarsi solo come indicativi, e pertanto non possono avere nessun valore contrattuale.

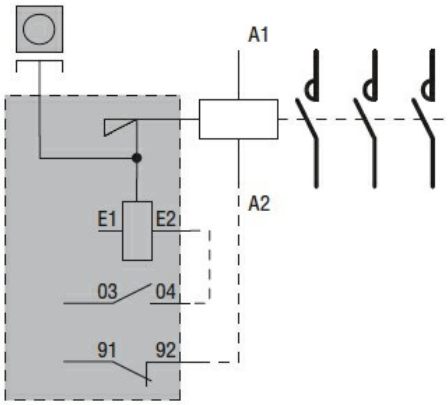

Omologazioni e conformità

Conformità	
	CSA C22.2 n° 60947-1
	CSA C22.2 n° 60947-4-1
	IEC/EN 60947-1
	IEC/EN 60947-4-1
	UL 60947-1
	UL 60947-4-1
Omologazioni	
	CCC
	cULus
	EAC

Le caratteristiche descritte in questo documento sono suscettibili in qualsiasi momento ad evoluzioni o modifiche. Le descrizioni, i dati tecnici e funzionali, i disegni e le istruzioni sul depliant sono da considerarsi solo come indicativi, e pertanto non possono avere nessun valore contrattuale.